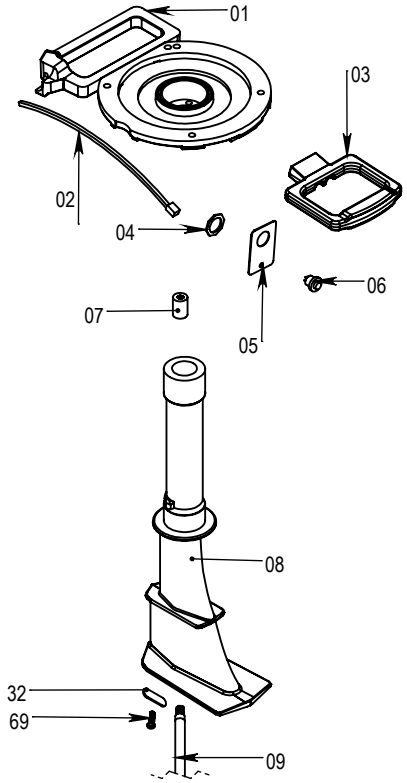

82 4602-0002 CONJUNTO MANCAL

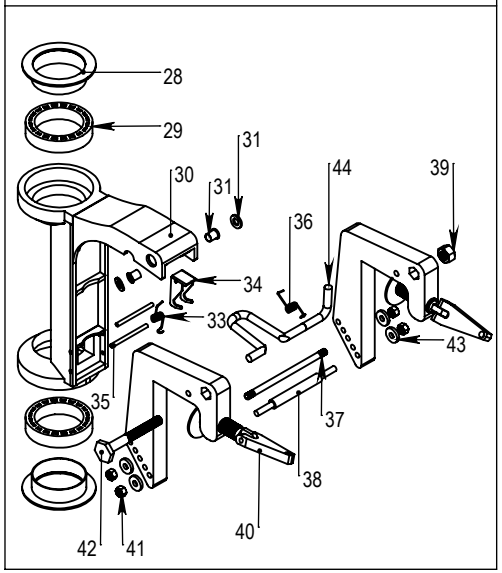

81 4110-1101 CONJ. ACELERADOR

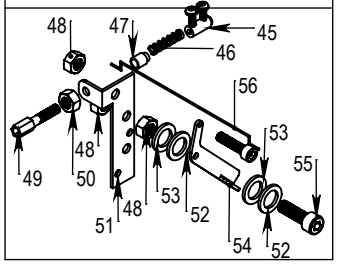

4110-1102 CONJUNTO
83 TORNEIRA

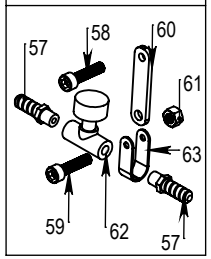

84 4110-0072 CONJ. PUNHO MOTOR POPA

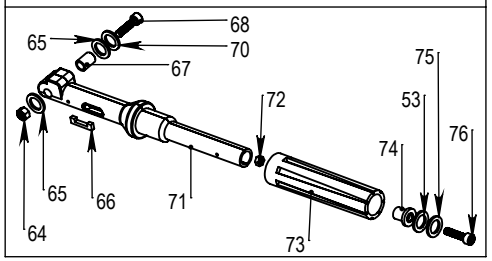

4708-0101 CARRINHO

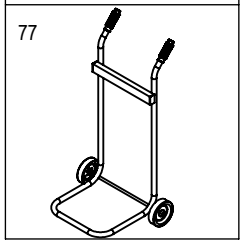

2604-4005 CHAVE HÉLICE

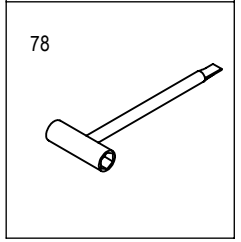

2604-4011 CHAVE DE VELA

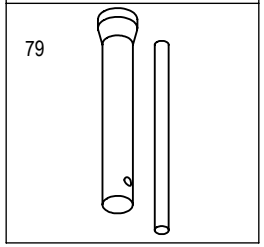

2905-0231 VELA IGNIÇÃO

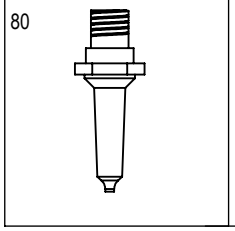

4602-0001 PONTEIRA COMPLETA

ITÉM (10 AO 23)

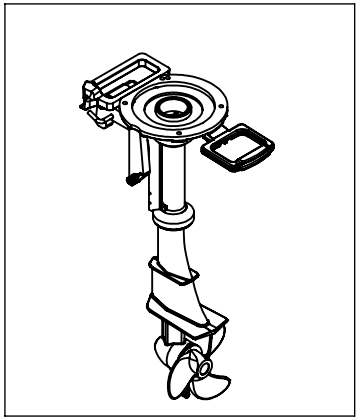

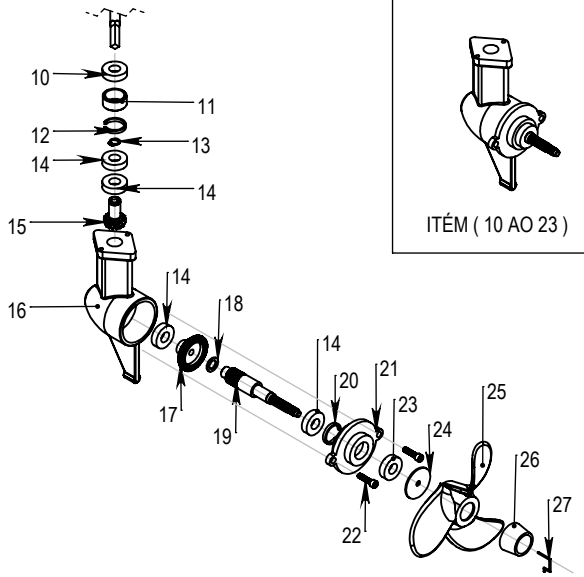

ITENS COMPLEMENTARES

1	2501-1207	CAIXA HORIZONTAL MOTOR POPA	01
2	2501-1100	CONJUNTO EPS CALÇO MOTOR DE POLPA	01
3	2503-0009	ETIQUETA GASOLINA COMUM	01
4	2503-0037	CARTELA ETIQUETAS MOTOR PANTANEIRO G4XK	01
5	2503-0006	ETIQUETA ADESIVA MARCHA (F-N-R)	01
6	2503-0001	ETIQUETA ADESIVA MOD MEGHI 001(LARANJA)	01
7	2505-0027	ETIQUETA ÓLEO MOTOR PANTANEIRO 6.5HP	01

		DATA	DES.	VERIF.	APROV.
DES.	OTAVIO	05/08/16			
VERIF.			ESPECIF. :		
APROV.			CÓD. MATERIAL :	00000	
	VISTO	DATA			

Meghi Indústria Mecânica

FOLHA : 1 DE : 1

NOME : MOTOR DE POPA 4T 6,5 HP G3 STANDART

ESCALA : 1/2

CLIENTE :

CÓD. CAD. :

CÓD. PEÇA : 4715-0366